NIEHOFF
SITZMÖBEL

Montageanleitung

Modell 1803, 1823, 1903, 4413, 4613, 6313 u. 6323

Schlosserstraße 8
48231 Warendorf
Telefon (02581) 9456-0
Telefax (02581) 9456-44
E-Mail: info@niehoff-sitzmoebel.de
Internet: www.niehoff-sitzmoebel.de

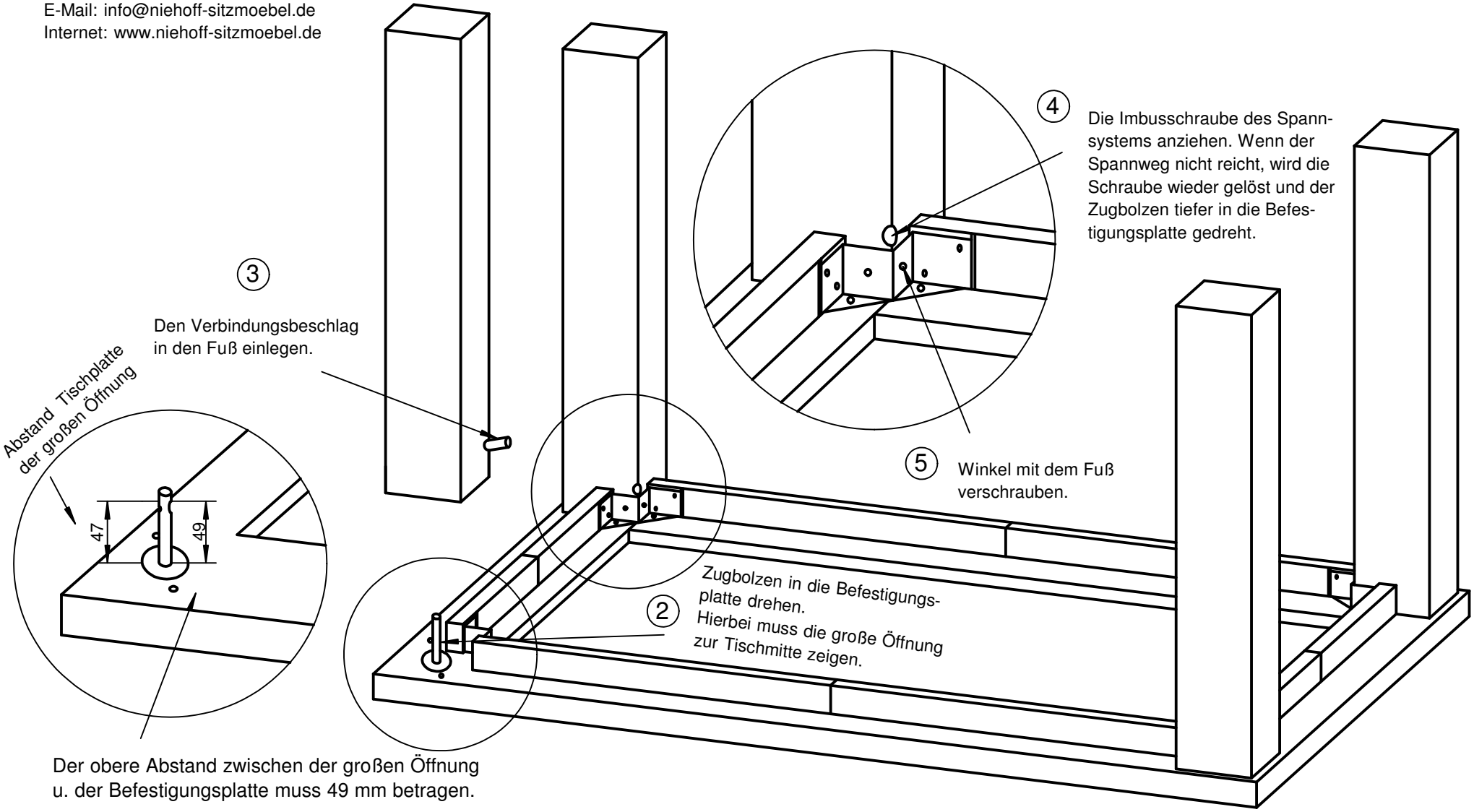

Der obere Abstand zwischen der großen Öffnung u. der Befestigungsplatte muss 49 mm betragen.